PALAZZANI

disegno tecnico ▪ technical drawing

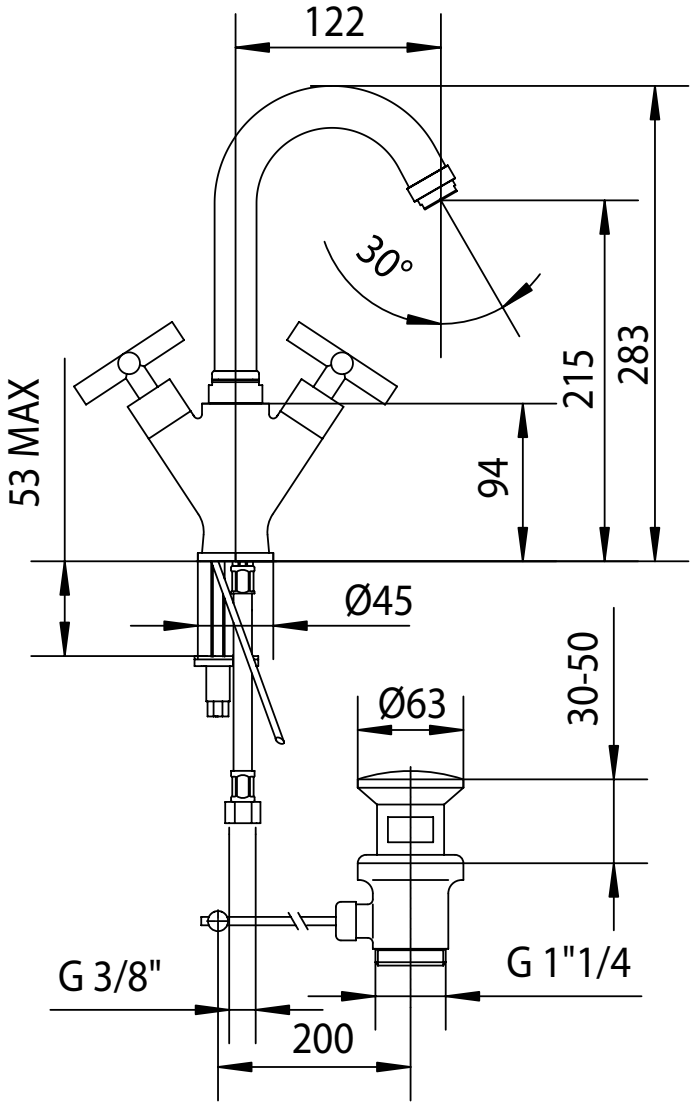

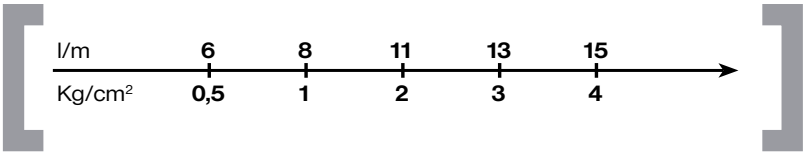

disegno tecnico ▪ technical drawing

formula multi

623223