PALAZZANI

disegno tecnico ▪ technical drawing

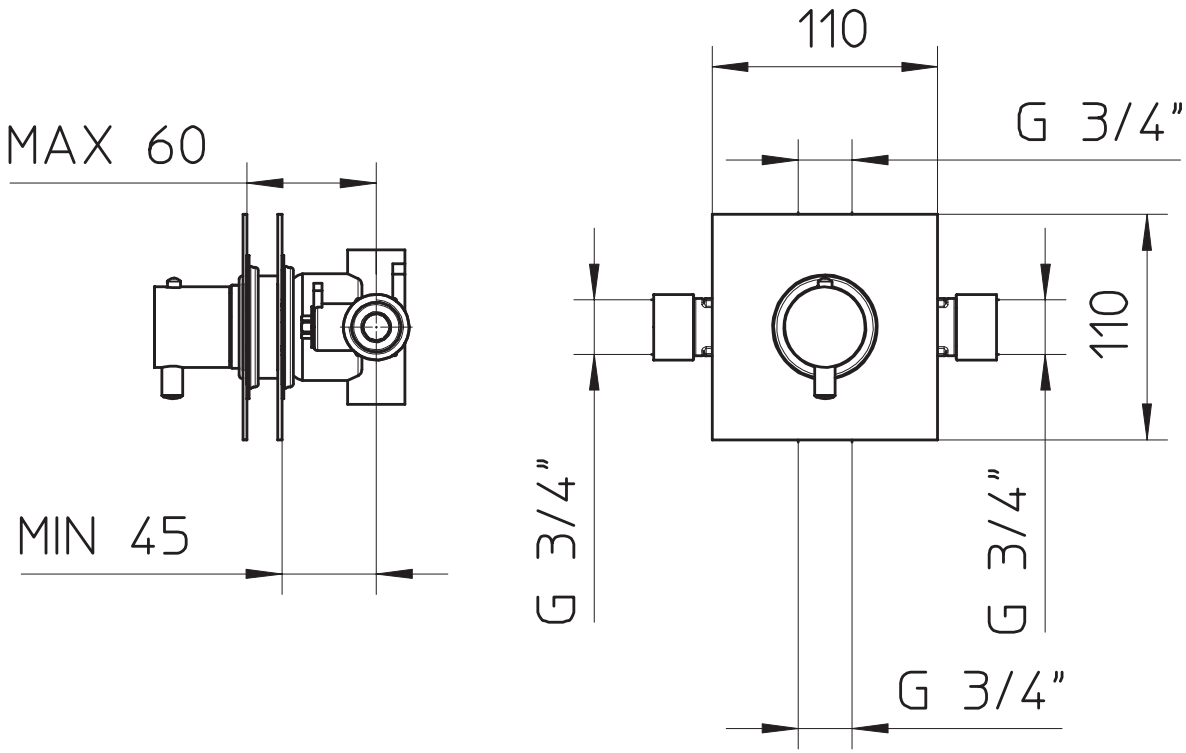

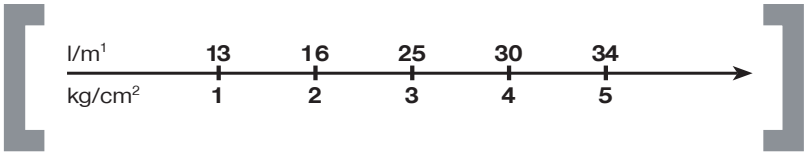

disegno tecnico ▪ technical drawing

idrotech

992709+962585